ГАЛИЧАНИН КС-55729В

На базе шасси МАЗ-6312 (6х4)

32т | 98 Т/М | 9,6 – 30,1 | 4 | 240° | 9,0 | 60 км/ч | ±40°С

АВТОКРАН КС-55729В грузоподъемностью 32 тонны монтируется на шасси автомобилей МАЗ-6312 (6х4). Автокран предназначен для погрузочно-разгрузочных и строительно-монтажных работ на рассредоточенных объектах. Шасси МАЗ обладает отличной маневренностью, и легкостью управления, что позволяет использовать кран на объектах с различными типами подъездных путей, а малые габариты крана делают его пригодным для эксплуатации в стесненных условиях современных городов.

Основные характеристики

Грузоподъемность, т.	32	*Скорость подъема-опускания груза, м/мин*	5,1-40,0
Колесная формула	6х4	*Скорость вращения поворотной части, об/мин*	0,2-1,5
Длина стрелы (от-до)	9,6-30,1	*Шасси базового автомобиля*	МАЗ-6312
Длина (-ы) гуська, если имеется, м	9,0	*Двигатель*	ЯМЗ-5361
Грузовой момент, т х м	98	*Транспортная скорость, км/ч*	60
Максимальный вылет, м	27	*Масса крана в транспортном положении, т*	28,2
Максимальная высота подъема крюка,м *- основная стрела* *- основная стрела + гусек*	 30,5 40,2	*Опорный контур (максимальный), м*	4,75х5,8

Габаритные размеры

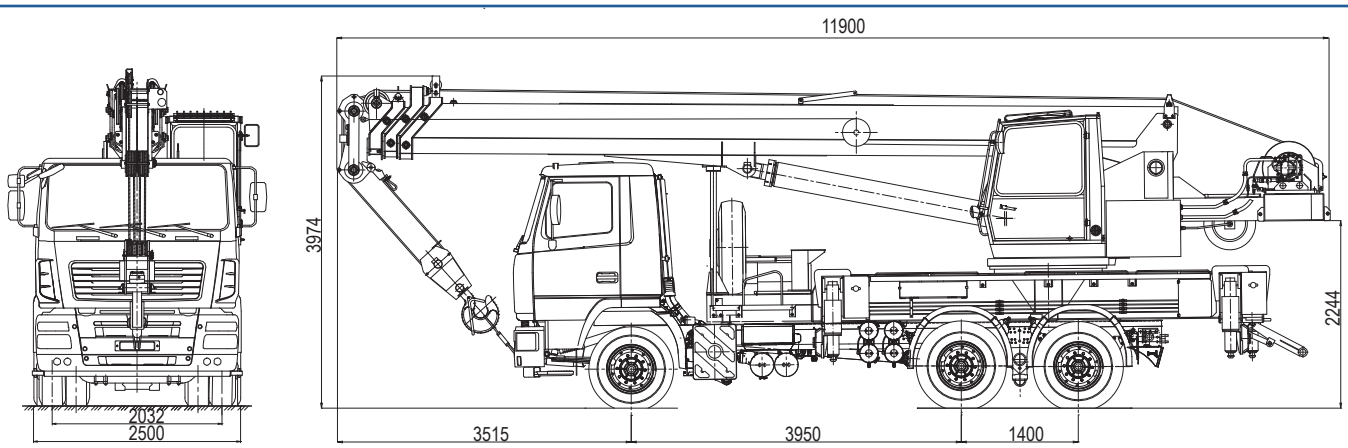

ГАЛИЧАНИН КС-55729В

На базе шасси МАЗ-6312 (6х4)

ГРУЗОВЫСОТНЫЕ ХАРАКТЕРИСТИКИ

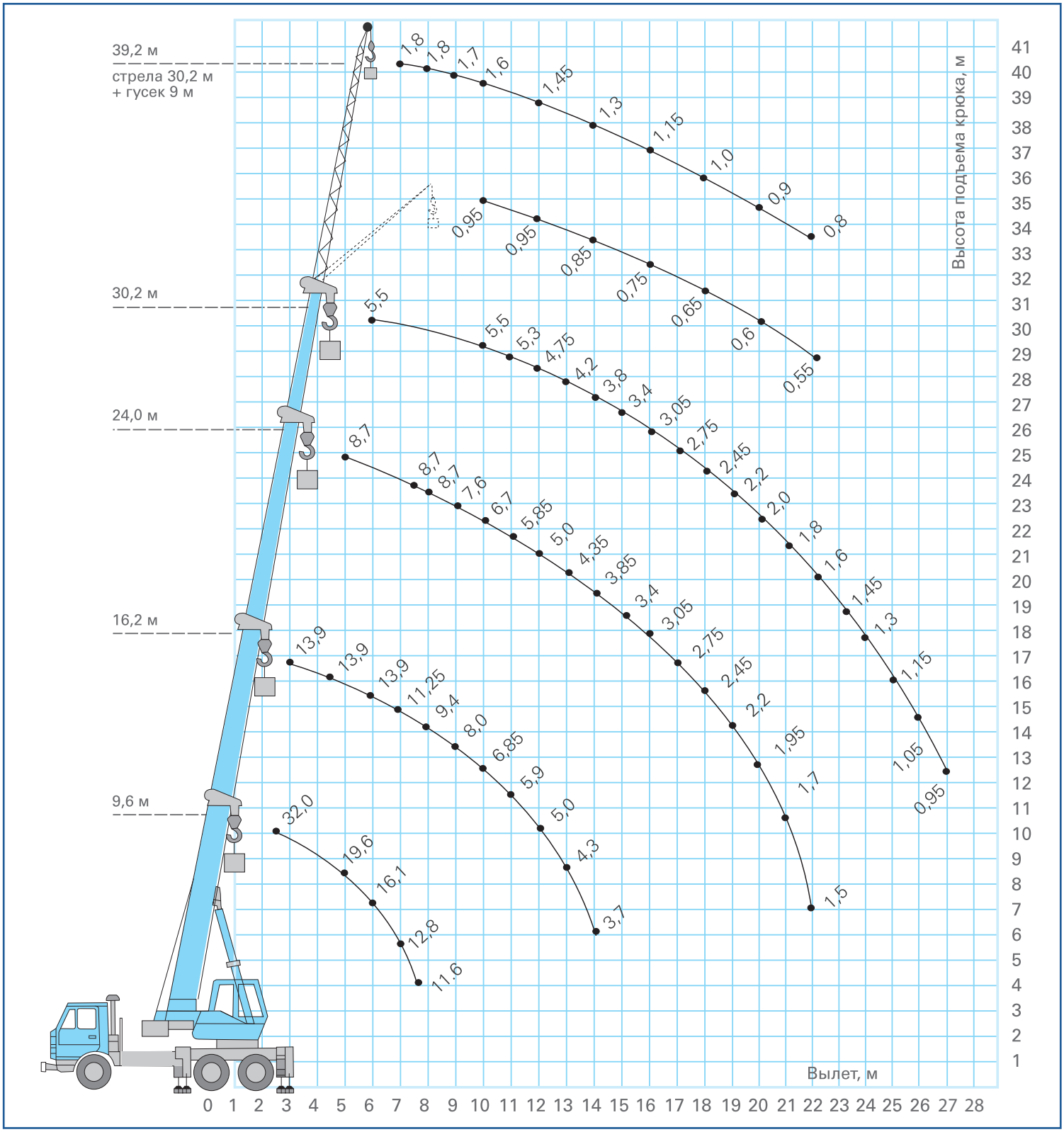

Грузовысотные характеристики носят справочный характер

ОАО «Галичский автокрановый завод»

157202, Россия, Костромская обл., г. Галич, ул. Гладышева, д. 27
Тел./Факс: +7 (49437) 4-16-02, 4-23-57
e-mail: info@gakz.ru, salegakz@yandex.ru
url: http://www.gakz.ru